Electrolux PROFESSIONAL

Gamma cottura modulare thermaline 90 - Vano aperto, H2, 1 lato operatore L= 900mm H 450

ARTICOLO N°

MODELLO N°

NOME

SIS #

AIA #



589175 (MC1ACAIOOO) Vano aperto - igiene H2 - 1 lato operatore - L= 900mm

Descrizione

Articolo N°

Vano aperto da 900 mm di larghezza per depositare pentole, padelle, bacinelle ecc. con un design igienico e angoli arrotondati. Unità costruita secondo la normativa tedesca DIN 18860_2 . Telaio interno robusto e resistente di 2 e 3 mm in AISI 304 (in 1.4301). Sistema di giunzione THERMODUL che permette il perfetto assemblaggio del piano di lavoro delle varie funzioni ed evita possibili infiltrazioni di liquidi.
Protezione all'acqua IPX5. Configurazione: monoblocco con 1 lato operatore, igiene H2.

Caratteristiche e benefici

- Base aperta per lo stoccaggio di pentole, padelle, teglie etc.
- Tutti i componenti principali possono essere facilmente accessibili dal fronte.
- [NOT TRANSLATED]

Costruzione

- Base aperta con profilo igienico caratterizzato da bordi rotondi di grandi dimensioni.
- Protezione all'acqua IPX5.
- Top in acciaio inox AISI 304 di 2 mm di spessore.
- Tutte le superfici sono costruite evitando il più possibile zone di accumulo dello sporco per facilitare le operazioni di pulizia.
- Telaio interno robusto in acciaio inox.

Approvazione:

Gamma cottura modulare thermaline 90 - Vano aperto, H2, 1 lato operatore L= 900mm H 450

Fronte

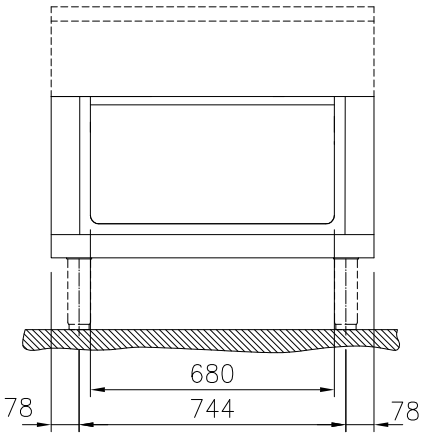

Lato

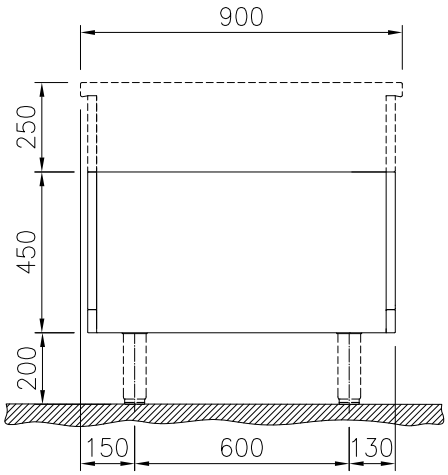

Alto

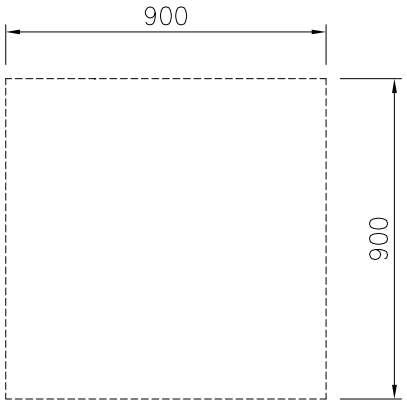

Informazioni chiave

Dimensioni esterne, larghezza:	
589175 (MC1ACAIOOO)	900 mm
Dimensioni esterne, profondità:	900 mm
Dimensioni esterne, altezza:	450 mm
Dimensioni vano (larghezza):	680 mm
Dimensioni vano (altezza):	330 mm
Dimensioni vano (profondità):	740 mm
Peso netto:	23 kg

Accessori opzionali

• Pannello laterale in acciaio inox (12.5 mm), installazione a isola, 900x700mm	PNC 912512	❑
• Zoccolatura frontale in acciaio inox da 900 mm	PNC 912635	❑
• Zoccolatura laterale in acciaio inox, sx e dx per installazione a isola, 900mm	PNC 912657	❑
• Zoccolatura laterale in acciaio inox, sx e dx per installazione contro parete, 900mm	PNC 912660	❑
• Zoccolatura laterale in acciaio inox, sx e dx per installazione schiena contro schiena, 1800mm	PNC 912663	❑
• Zoccolatura in acciaio inox, per installazione contro parete, 900 mm	PNC 912940	❑
• Zoccolatura in acciaio inox, per installazione a isola, 900 mm	PNC 912959	❑
• Pannello laterale in acciaio inox sinistro (12.5 mm), installazione contro parete	PNC 913101	❑
• Pannello laterale in acciaio inox destro (12.5 mm), installazione contro parete	PNC 913105	❑
• Pannello posteriore in acciaio inox, per vani e unità, 1 lato operatore, 900x450mm	PNC 913168	❑
• Pannello laterale in acciaio inox sinistro (12.5 mm), installazione schiena contro schiena	PNC 913222	❑
• Pannello laterale in acciaio inox destro (12.5 mm), installazione schiena contro schiena	PNC 913223	❑
• Ripiano per vano armadiato L= 680mm, 1 lato operatore	PNC 913235	❑
• Pannello laterale rinforzato (da utilizzare solo con il piano di lavoro laterale), 900x700mm	PNC 913260	❑
• Pannello laterale rinforzato (da utilizzare solo con il piano di lavoro laterale), 900x700mm, sinistro	PNC 913267	❑
• Pannello laterale rinforzato (da utilizzare solo con il piano di lavoro laterale), 900x700mm, destro	PNC 913269	❑
• Pannello laterale rinforzato (da utilizzare solo con il piano di lavoro laterale), 900x700mm, sinistro	PNC 913275	❑
• Pannello laterale rinforzato (da utilizzare solo con il piano di lavoro laterale), 900x700mm, destro	PNC 913276	❑
• Kit fissaggio ripiani - 1 lato operatore	PNC 913283	❑

L'azienda si riserva il diritto di apportare modifiche ai prodotti senza preavviso

• Pannello divisorio, 900x700 mm (può essere utilizzato solo tra installazioni di apparecchiature della thermaline Modulare 90 e la precedente gamma thermaline C90)	PNC 913672	❑
• Pannello laterale di copertura a filo, in acciaio inox (questo pannello deve essere utilizzato come chiusura contro una parete, tra apparecchiature della gamma thermaline/ProThermetic e apparecchiature non appartenenti alla gamma thermaline, che abbiano stesse dimensioni)	PNC 913688	❑

L'azienda si riserva il diritto di apportare modifiche ai prodotti senza preavviso